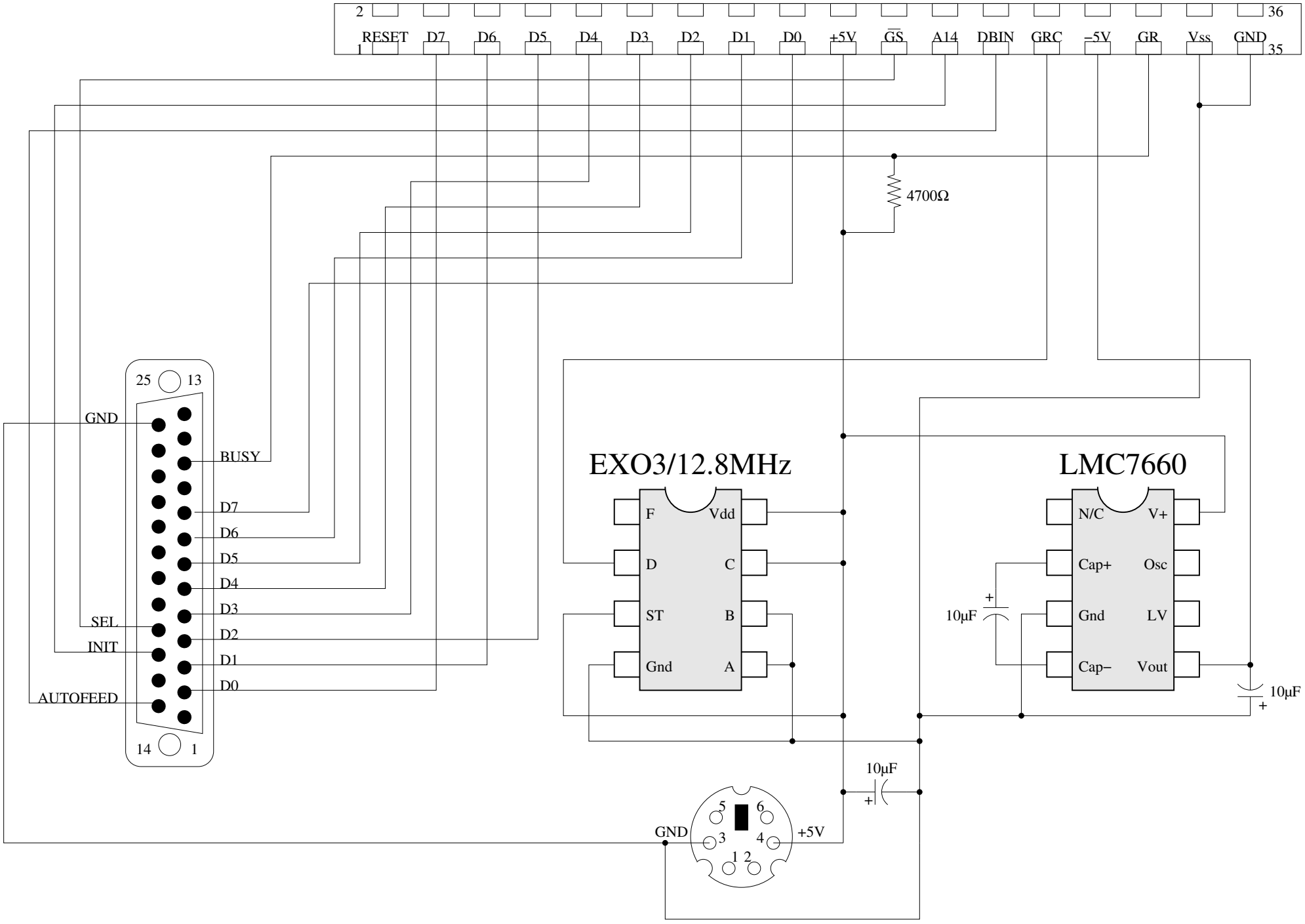
2
36
RESET
D7
D6
D5
D4
D3
D2
D1
D0
+5V
GS
A14
DBIN
GRC
−5V
GR
Vss
GND
1
35
4700Ω
25
13
GND
BUSY
D7
D6
D5
D4
D3
SEL
D2
INIT
D1
D0
AUTOFEED
14
1
EXO3/12.8MHz
F
Vdd
D
C
ST
B
Gnd
A
LMC7660
N/C
V+
Cap+
Osc
Gnd
LV
Cap−
Vout
10µF
10µF
10µF
5
6
3
4
1 2
GND
+5V